

602069 (TR300B)
Vihannesleikkuri jalustalla, 1 nopeus, kapasiteetti n. 4000 kg tunnissa automaattisyöttäjällä, ei sisällä syöttölaitetta

Ominaisuudet

- Erikseen tilattavissa:
  [-]Automaattisyöttäjä vihannesten syöttöä varten. Soveltuu kaiken tyyppiseen valmistukseen, poikkeuksena kuitenkin pitkät vihannekset.
  [-]Pitkien vihannesten syöttösuppilo, vihannesten leikkaukseen vaakasuuntaisina viipaleina (9 p
- Toimitetaan jalustalla.
- Sisältää ulosheittäjän, jota voi käyttää kaikentyyppiseen valmistukseen paitsi ei ranskanperunoille.
- Vihannesten maksimikoko on halkaisijaltaan 75 mm automaattisyöttölaitteessa.
- Vihannesleikkurilla voi viipaloida, raastaa, suikaloida, kuutioida ja tehdä ranskanperunoita.
- Laaja valikoima teriä ja ritilöitä saatavilla (halkaisija 300 mm).
- Erityistä ranskanperunalaitetta (koot 6, 8, 10 mm) voidaan käyttää ulosheittäjän kanssa.
- Soveltuu 600 ateriasta alkaen pöytätarjoiluun ja jopa 5000 aterialle catering-tarjoiluun.

Rakenne

- Teho: 1500 W.
- Kolmivaihemoottori
- 1 nopeus
- Jalusta varustettu laitteella, jolla saadaan syöttäjät helposti nostettua paikoilleen.

Sisältyvät varusteet

PNC-koodi	kuvaus	Määrä
653142	TR-300 ulosheittäjä kaikille tuotteille (pl. ranskalaiset perunat)	1

Yritys varaa oikeuden muuttaa tuotetietoja ilman erillistä ilmoitusta. Informaatio oikea tulostusajankohtana

Lisävarusteet

PNC-koodi	kuvaus
Perunaleikkurit	
653069	Terä ranskalaisille perunoille 10x10 mm, TR300
653074	Terä ranskalaisille perunoille 8x8 mm, TR300
Levyt/ritilät 300 mm	
650148	Raastinterä, parmesan (halk. 300 mm)
650149	Raastinterä, knöödeli (halk. 300 mm)
650150	Raastinterä 2 mm (halk. 300 mm)
650151	Raastinterä 3 mm (halk. 300 mm)
650152	Raastinterä 4 mm (halk. 300 mm)
650153	Raastinterä 7 mm (halk. 300 mm)
650154	Raastinterä 9 mm (halk. 300 mm)
650157	Raastinterä kaalille 7 mm - yhdistetään kaalinsyöttäjän kanssa
653068	Kuutioritilä 10 mm, TR300
653073	Kuutioritilä 20 mm, TR300
653075	Kuutioritilä 16 mm, TR300
653076	Terä ranskalaisille perunoille 6x6 mm, TR300
653142	TR-300 ulosheittäjä kaikille tuotteille (pl. ranskalaiset perunat)
653143	Ulosheittäjä ranskalaisille perunoille, TR300
653172	Viipaleterä 2 mm
653173	Viipaleterä 3 mm
653188	Viipaleterä 1 mm
653189	Viipaleterä 5 mm
653190	Viipaleterä 6 mm
653191	Viipaleterä 8 mm
653192	Viipaleterä 10 mm
653193	Viipaleterä 16 mm
653195	Suikaleterä 2x2 mm
653196	Suikaleterä 3x3 mm
653197	Suikaleterä 4x4 mm
653198	Suikaleterä 6x6 mm (voidaan käyttää myös ranskalaisille perunoille)
653199	Suikaleterä 8x8 mm (voidaan käyttää myös ranskalaisille perunoille)
653200	Suikaleterä 10x10 mm (voidaan käyttää myös ranskalaisille perunoille)
653217	Aaltoterä 2 mm
653218	Aaltoterä 3 mm
653219	Aaltoterä 6 mm
653259	Kuutioritilä 32 mm
653499	Kuutioritilä 12 mm, TR300

Yritys varaa oikeuden muuttaa tuotetietoja ilman erillistä ilmoitusta. Informaatio oikea tulostusajankohtana

PNC-koodi	kuvaus
Levyt/ritilät 300 mm	
CC001F	[NOT TRANSLATED] 3 disc set TR260/TR300: 3mm grater, 3mm and 5mm slicer (dia.300mm)
CC001G	[NOT TRANSLATED] 5 disc set TR260/TR300: 3mm grater, 3mm, 5mm, 10mm slicer, 10x10mm dicing grid (dia.300mm)
Suppilot	
653129	Pitkien vihannesten syöttäjä 9 putkea, TR300
653771	Automaattisyöttölaite TR300
Vaunut/pöydät	
653224	RST vaunu GN 2/1 astioille

Yritys varaa oikeuden muuttaa tuotetietoja ilman erillistä ilmoitusta. Informaatio oikea tulostusajankohtana

Tekniset tiedot

Sähkö	
Jännite:	220-240/380-415 V/3 ph/50 Hz
Kapasiteetti	
Kapasiteetti:	4000 kg/tunti
Avaintieto	
Ulkomitat, leveys:	470 mm
Ulkomitat, syvyys:	710 mm
Ulkomitat, korkeus:	1070 mm
Nettopaino (kg):	100

Edestä

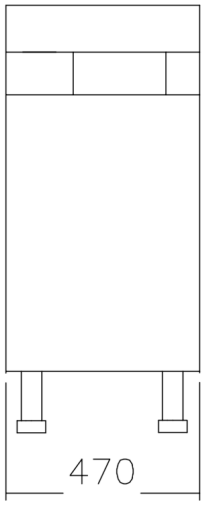

Sivulta

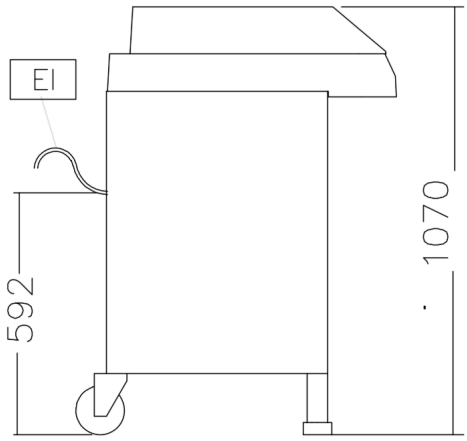

Päältä

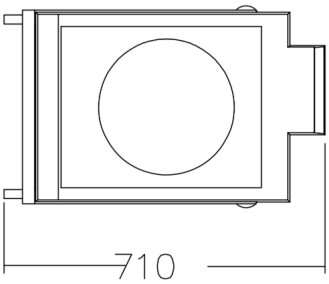

EI = Sähköliitäntä

CE